Daten

Rietschle

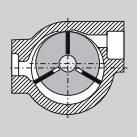

Vakuumpumpen | Vacuum pumps | Pompes à vide | Pompe per vuoto

VCB

VCB 20

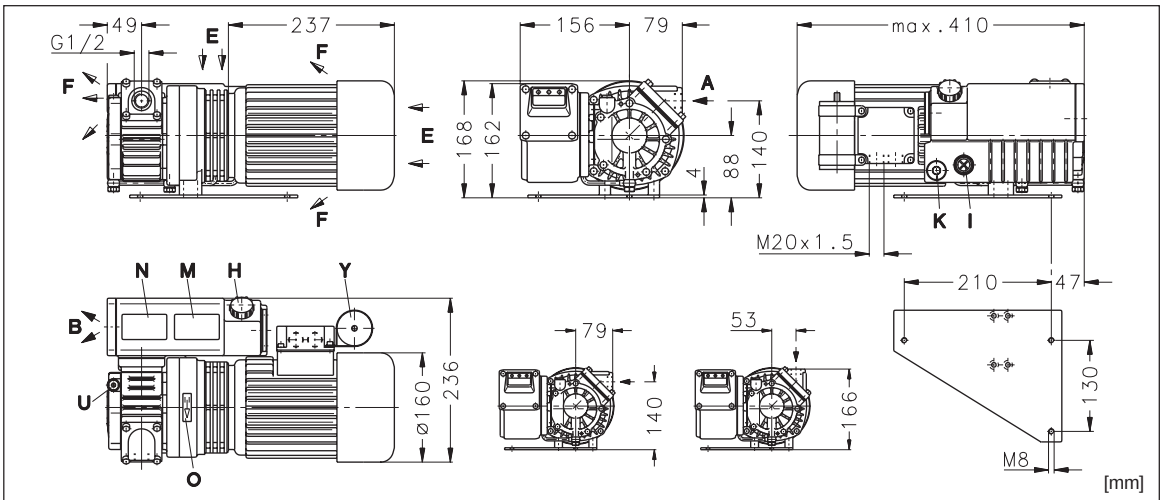

A	Vakuum-Anschluß	Vacuum connection	Raccord du vide	Attacco vuoto
B	Abluft-Austritt	Exhaust	Refoulement	Scarico aria
E	Kühlluft-Eintritt	Cooling air entry	Entrée air refroidissement	Entrata aria di raffreddamen.
F	Kühlluft-Austritt	Cooling air exit	Sortie air refroidissement	Uscita aria di raffreddamento
H	Öleinfüllstelle	Oil filling point	Point de remplissage d'huile	Punto di riempimento olio
I	Ölkontrolle	Oil check	Contrôle d'huile	Spia controllo olio
K	Ölablaßstelle	Oil drain point	Point de vidange d'huile	Punto scarico olio
M	Ölempfehlungsschild	Oil type plate	Plaquette recomm. d'huiles	Targhetta oli consigliati
N	Datenschild	Data plate	Etiquette caractéristique	Targhetta dati
O	Drehrichtungsschild	Direction of rotation	Flèche sens rotation	Targhetta senso rotazione
U	Gasballastventil (wahlweise)	Gas ballast valve (optional)	Clapet lest d'air (option)	Valvola zavorra gas (opzione)
Y	Kondensator (1~)	Capacitor (1~)	Condensateur (1~)	Condensatore (1~)

VCB 20		50 Hz	60 Hz
m³/h		20	24
mbar (abs.)		2	
3~		200-265/346-460V	
1~		230V ± 10%	
kW	3~	0,75	0,9
	1~	1,1	
A	3~	4,1-5,5/2,36-3,2	
	1~	5,5	
min⁻¹		2850	3420
dB(A)		63	64
kg		23	
l		0,4	

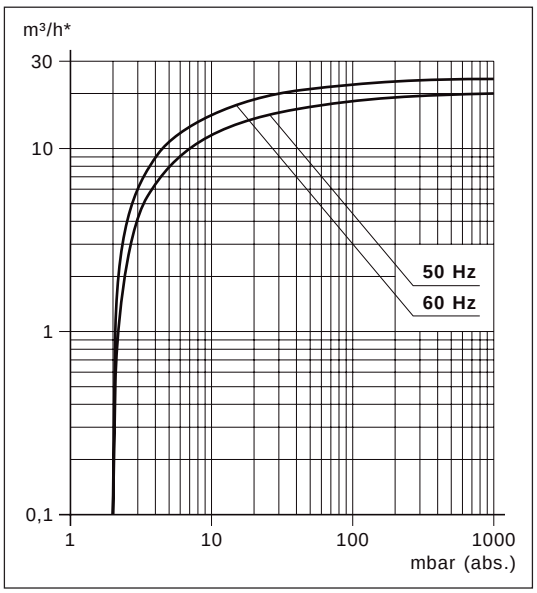

* bezogen auf den Zustand im Sauganschluß./ related to suction conditions at inlet connection./ relatif à l'état règnant à l'aspiration./ riferito alle condizioni in aspirazione. Kennlinien und Tabellenangaben beziehen sich auf betriebswarme Vakuumpumpen./ Curves and tables refer to vacuum pump at normal operating temperature./ Les courbes et tableaux sont établies, pompe à température de fonctionnement./ Le curve caratteristiche ed i dati riportati nelle tabelle si riferiscono alle pompe per vuoto con funzionamento a regime.

Die Abmessungen können je nach Motorausführung von den hier aufgeführten Angaben abweichen./ Depending on the motor variant, the dimensions can differ when compared to the data shown./ Les dimensions peuvent différer des données indiquées ci-dessus, selon l'exécution moteur./ Le dimensioni possono scostarsi leggermente dai dati qui riportati a seconda dell'esecuzione motore.

Wasserdampfverträglichkeit siehe Info I 200./ Water vapour tolerance, see information I 200./ Pression de vapeur d'eau voir l'info I 200./ Tolleranza al vapore acqueo vedere info I 200.

m³/h	Saugvermögen	Capacity	Débit	Portata
mbar (abs.)•	Enddruck	Ultimate vacuum	Pression limite	Pressione finale
mbar (abs.)	Ansaugdruck	Suction pressure	Pression d'aspiration	Pressione di aspirazione
3~/1~	Motorausführung	Motor version	Exécution moteur	Esecuzione motore
kW	Motorleistung	Motor rating	Puissance moteur	Potenza motore
A	Stromaufnahme	Current drawn	Intensité absorbée	Corrente nominale
min⁻¹	Drehzahl	Speed	Vitesse rotation	Numero giri
dB(A) → DIN 45635	Mittlerer Schalldruckpegel	Average noise level	Niveau sonore moyen	Rumorosità media
kg	Max. Gewicht	Maximum weight	Poids maxi.	Peso massimo
l	Öleinfüllmenge	Oil capacity	Charge d'huile	Quantità olio
	Zubehör	Optional extras	Accessoires	Accessori
ZSA	Schlauchanschluß	Hose connection	Raccord tuyau	Attacco portagomma
ZMS	Motorschutzschalter	Motor starter	Disjoncteur moteur	Interruttore magnetotermico

D 159

1.11.99

Werner Rietschle GmbH + Co. KG
Postfach 1260
79642 SCHOPFHEIM
GERMANY
☏ 07622 / 392-0
Fax 07622 / 392300
E-Mail: info@rietschle.com
http://www.rietschle.com